HO10-3

Sturzpad Montagehinweise

Crash pad mounting instruction

Linke Seite (Einbaulage, in Fahrtrichtung) / Left *side (Mounting position, in driving direction)*

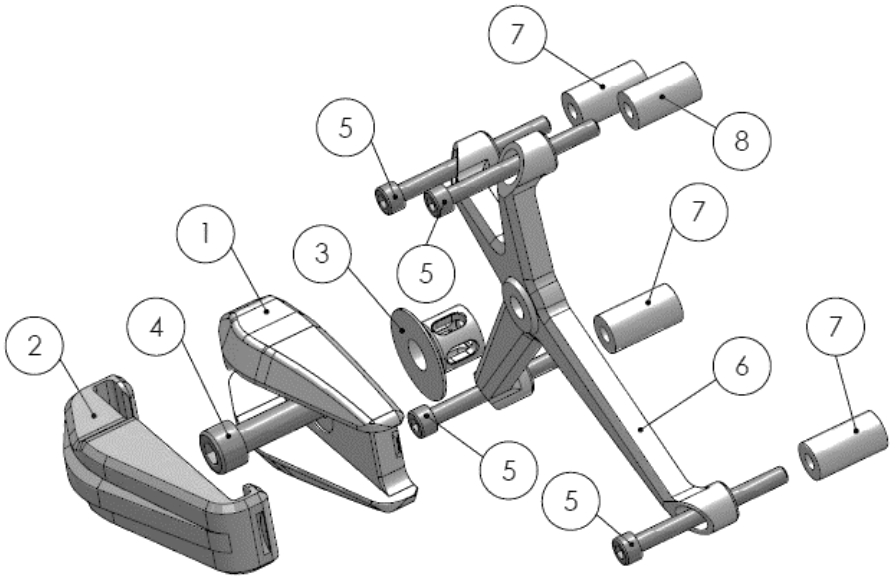

Variante: ***CONIC***

ersetzt / replaced:
Frame 1 + Inlay 1

POS-NR.	Artikel	MENGE
1	Sturzpad PB1 Frame 1	1
2	Sturzpad PB1 Inlay 1	1
3	Sturzpad PB 1 Absorber	1
4	DIN 912 M10x1,25 x 40	1
5	DIN 912 M6 x 60	4
6	Grundplatte HO10-3L	1
7	Distanzbuchse 14x6x27	3
8	Distanzbuchse 14x6x25	1

Rechte Seite (Einbaulage, in Fahrtrichtung) / *Right side (Mounting position, in driving direction)*

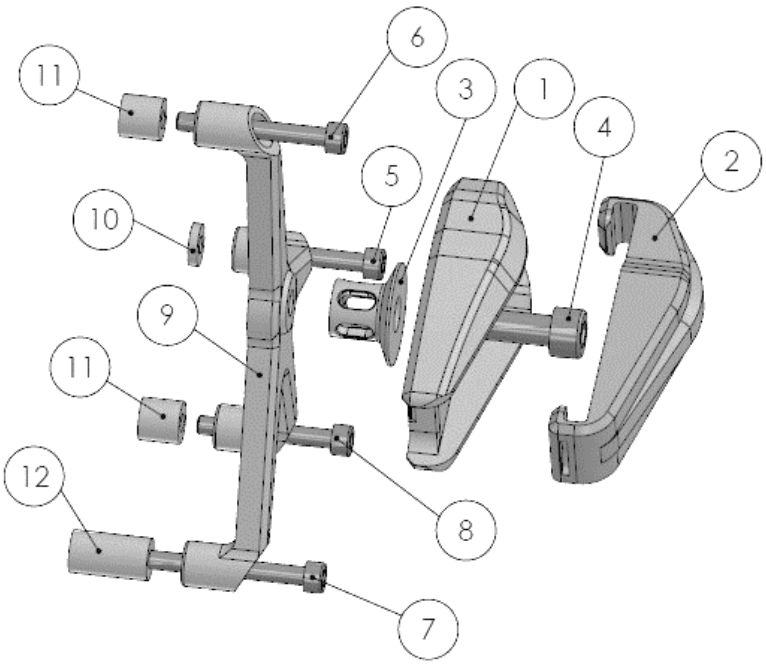

POS-NR.	Artikel	MENGE
1	Sturzpad PB1 Frame 1	1
2	Sturzpad PB1 Inlay 1	1
3	Sturzpad PB 1 Absorber	1
4	DIN 912 M10x1,25 x 40	1
5	DIN 912 M6 x 40	1
6	DIN 912 M6 x 50	1
7	DIN 912 M6 x 60	1
8	DIN 912 M6 x 45	1
9	Grundplatte HO10-3R	1
10	Distanzbuchse 14x6x3	1
11	Distanzbuchse 14x6x13,5	2
12	Distanzbuchse 14x6x26	1

02/2021 Diese Anleitung ist nach unserem derzeitigen Kenntnisstand verfasst. Rechtliche Ansprüche auf Richtigkeit bestehen nicht. Technische Änderungen vorbehalten. Wenden Sie sich bei Fragen an unseren Support, oder eine Fachwerkstatt.

HO10-3

Sturzpad Montagehinweise
Crash pad mounting instruction

Linke Seite (in Fahrtrichtung):
Left side (driving direction):

Die Kunststoffabdeckung der Lichtmaschine, sowie das Halteblech ist zunächst zu entfernen. Bei der Verschraubung am linken Motordeckel bitte die originalen Schrauben ersetzen. Die Distanzhülsen und Schrauben sind wie abgebildet zu verwenden.

First remove the plastic cover of the alternator and the retaining plate. For the screw connection on the left engine cover, please replace the original screws. The spacer sleeves and screws are to be used as shown.

Rechte Seite (in Fahrtrichtung):
Right side (driving direction):

Bei der Verschraubung am rechten Motordeckel bitte die originalen Schrauben ersetzen. Die Distanzhülsen und Schrauben sind wie abgebildet zu verwenden.

For the screw connection on the right engine cover, please replace the original screws. The spacer sleeves and screws are to be used as shown.

<u>Wichtige Hinweise:</u> Die Montage der Sturzpads muss seitenweise erfolgen! Das gleichzeitige Lösen beider Motorhalteschrauben ist unbedingt zu vermeiden, u.U. ist der Motor abzustützen!
Die Inlays bitte so fest reindrücken, dass pro Inlay 2 deutliche Einrastgeräusche zu hören sind!
<u>Important notes:</u> The crash pads must be installed side by side! It is essential to avoid loosening both engine retaining screws at the same time, the engine may need to be supported!
Please press the inlays in so firmly that you can hear 2 clear clicking noises per inlay!

02/2021 Diese Anleitung ist nach unserem derzeitigen Kenntnisstand verfasst. Rechtliche Ansprüche auf Richtigkeit bestehen nicht. Technische Änderungen vorbehalten. Wenden Sie sich bei Fragen an unseren Support, oder eine Fachwerkstatt.