SU6-4

Sturzpad Montagehinweise
Crash pad mounting instruction

Linke Seite (Einbaulage, in Fahrtrichtung) / Left *side (Mounting position, in driving direction)*

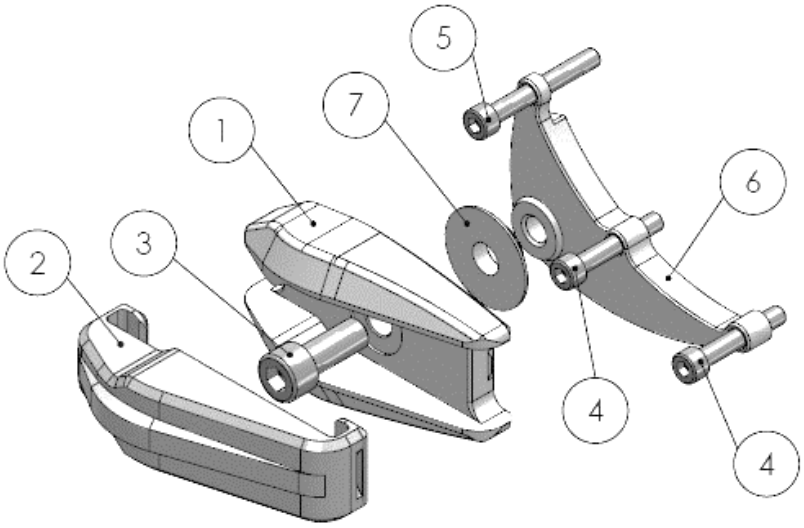

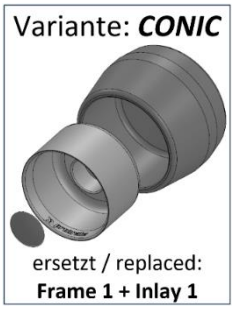

POS-NR.	Artikel	MENGE
1	Sturzpad PB1 Frame 1	1
2	Sturzpad PB1 Inlay 1	1
3	DIN 912 M10x1,25 x 25	1
4	DIN 912 M6 x 35	2
5	DIN 912 M6 x 45	1
6	Grundplatte SU6-4L	1
7	Sturzpad PB 1 Sockel 7	1

Rechte Seite (Einbaulage, in Fahrtrichtung) / *Right side (Mounting position, in driving direction)*

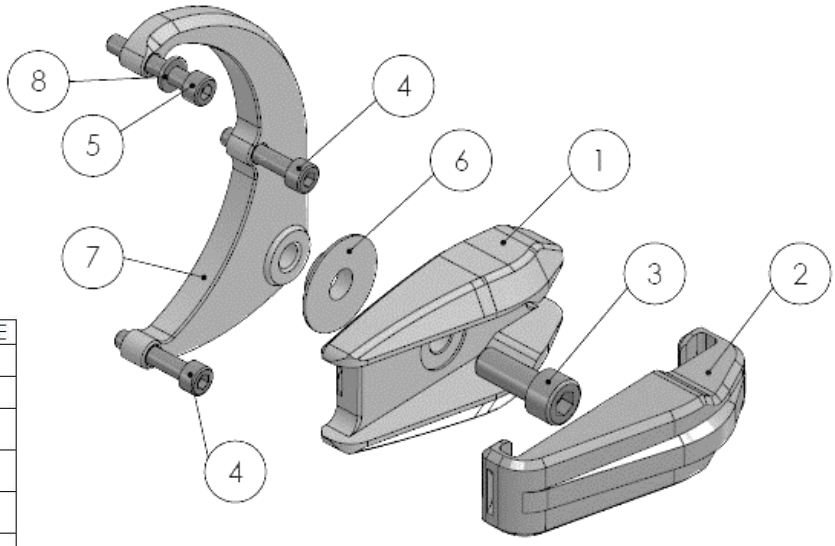

POS-NR.	Artikel	MENGE
1	Sturzpad PB1 Frame 1	1
2	Sturzpad PB1 Inlay 1	1
3	DIN 912 M10x1,25 x 25	1
4	DIN 912 M6 x 30	2
5	DIN 912 M6 x 35	1
6	Sturzpad PB 1 Sockel 7	1
7	Grundplatte SU6-4R	1
8	original U-Scheibe verwenden	1

02/2021 Diese Anleitung ist nach unserem derzeitigen Kenntnisstand verfasst. Rechtliche Ansprüche auf Richtigkeit bestehen nicht. Technische Änderungen vorbehalten. Wenden Sie sich bei Fragen an unseren Support, oder eine Fachwerkstatt.

SU6-4

Sturzpad Montagehinweise
Crash pad mounting instruction

Linke Seite (in Fahrtrichtung):
Left side (driving direction):

Das Sturzpad wird an dem Motordeckel (unten, vorne) montiert. Bei einigen Modellen ist zwischen Motordeckel und Grundplatte die beiliegende Distanzbuchse 10x6x7 notwendig.

The crash pad is mounted on the engine cover (bottom, front). For some models, the enclosed 10x6x7 spacer bushing is required between the motor cover and the base plate.

Rechte Seite (in Fahrtrichtung):
Right side (driving direction):

Das Sturzpad wird an dem Motordeckel (Mitte, vorne) montiert.

The crash pad is mounted on the engine cover (center, front).

<u>Wichtige Hinweise:</u> Die Montage der Sturzpads muss seitenweise erfolgen! Das gleichzeitige Lösen beider Motorhalteschrauben ist unbedingt zu vermeiden, u.U. ist der Motor abzustützen!
Die Inlays bitte so fest reindrücken, dass pro Inlay 2 deutliche Einrastgeräusche zu hören sind!
<u>Important notes:</u> The crash pads must be installed side by side! It is essential to avoid loosening both engine retaining screws at the same time, the engine may need to be supported!
Please press the inlays in so firmly that you can hear 2 clear clicking noises per inlay!

02/2021 Diese Anleitung ist nach unserem derzeitigen Kenntnisstand verfasst. Rechtliche Ansprüche auf Richtigkeit bestehen nicht. Technische Änderungen vorbehalten. Wenden Sie sich bei Fragen an unseren Support, oder eine Fachwerkstatt.