YA9-3

Sturzpad Montagehinweise
Crash pad mounting instruction

Linke Seite (in Fahrtrichtung):
Left side (driving direction):

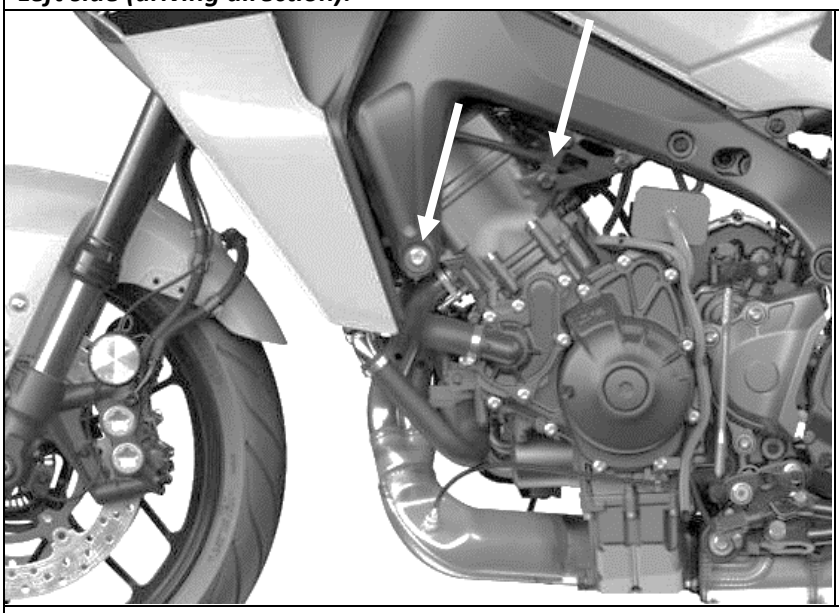

Das Sturzpad wird an der seitlichen Verbindung von Motor und Rahmen sowie am Rahmen montiert. Dem äußersten Punkt des Motordeckels kann wegen der ausladenden Geometrie kein Schutz gewährleistet werden.

The crash pad is mounted on the side connection of the engine and frame and on the frame. The outermost point of the engine cover cannot be guaranteed protection due to the protruding geometry.

Rechte Seite (in Fahrtrichtung):
Right side (driving direction):

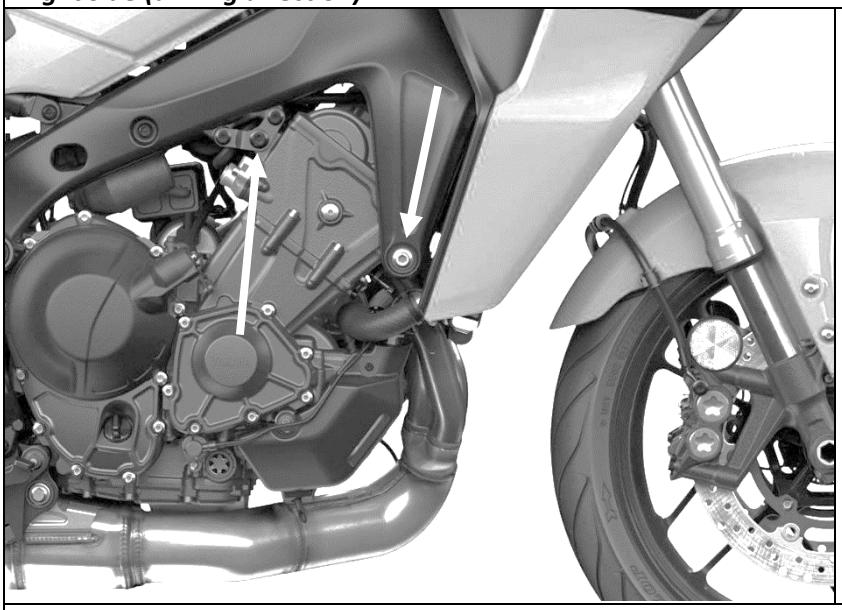

Das Sturzpad wird an der seitlichen Verbindung von Motor und Rahmen sowie am Rahmen montiert.

The crash pad is mounted on the side connection of the engine and frame and on the frame.

<u>Wichtige Hinweise:</u> Die Montage der Sturzpads muss seitenweise erfolgen! Das gleichzeitige Lösen beider Motorhalteschrauben ist unbedingt zu vermeiden, u.U. ist der Motor abzustützen!
Die Inlays bitte so fest reindrücken, dass pro Inlay 2 deutliche Einrastgeräusche zu hören sind!
<u>Important notes:</u> The crash pads must be installed side by side! It is essential to avoid loosening both engine retaining screws at the same time, the engine may need to be supported!
Please press the inlays in so firmly that you can hear 2 clear clicking noises per inlay!

02/2021 Diese Anleitung ist nach unserem derzeitigen Kenntnisstand verfasst. Rechtliche Ansprüche auf Richtigkeit bestehen nicht. Technische Änderungen vorbehalten. Wenden Sie sich bei Fragen an unseren Support, oder eine Fachwerkstatt.V1